Instrukcja obsługi i instrukcje bezpieczeństwa | **Polski**

Seria LPS II

CLAYTON POWER

Instrukcja bezpieczeństwa

Zasilacz litowy (LPS) jest zaklasyfikowany jako materiał niebezpieczny klasy 9 UN3480, źródło zasilania o dużej gęstości energii i z użyciem niebezpiecznych materiałów w zamkniętej metalowej obudowie.

Instalacja musi dokładnie odpowiadać krajowym przepisom bezpieczeństwa zgodnie z wymaganiami dotyczącymi obudowy, instalacji, odstępu izolacyjnego, prześwitu, wypadków, oznakowania i wymogów dotyczących segregacji po zakończeniu życia produktu. Montaż musi być wykonywany wyłącznie przez instalatorów posiadających uprawnienia. Przed zmianą jakichkolwiek połączeń należy wyłączyć instalację i sprawdzić, czy nie występują niebezpieczne napięcia! Zasilacz litowy może być obsługiwany wyłącznie przez wykwalifikowany i przeszkolony personel.

Najniższy stopień ochrony poszczególnych części LPS to IP21. Upewnij się, że instalacja zasilacza litowego jest zgodna z wymaganiami IP21.

Niniejszy produkt jest produktem klasy I. Podłączaj napięcie 230 VAC tylko ze źródła, które jest podłączone do elektrycznego uziemienia ochronnego, włącznie z wszelkimi przedłużaczami między źródłem a urządzeniem.

Szczególnie przestrzegaj następujących zasad:
- Nie należy otwierać zasilacza litowego.
- Nie należy rozładowywać nowego zasilacza litowego przed jego zupełnym naładowaniem.
- Ładować tylko w podanych zakresach.
- Podczas przenoszenia i instalacji LPS powinien być wyłączony.
- Nie należy montować zasilacza litowego do góry nogami lub na bokach.
- Sprawdź, czy zasilacz litowy nie został uszkodzony podczas transportu.
- Nie należy łączyć zasilaczy litowych w układzie szeregowym lub równoległym.
- Nie umieszczać bez zabezpieczenia przed wpływem warunków atmosferycznych.
- Nie zasłaniać ani nie blokować wentylatora ani wlotu powietrza, aby nie dopuścić do przegrzania akumulatora.
- Nie pozwól, aby dzieci lub zwierzęta miały kontakt z urządzeniem lub połączeniami zasilania.

Zagrożenia w przypadku pożaru:
- Niebezpieczeństwo wybuchu cząstek pyłu
- Rozkład w wyniku działania ognia lub wysokiej temperatury pod wpływem gazów toksycznych i kauteryzujących
- Gazy spalinowe silnie drażniące oczy i organy oddechowe

Ogólne działania, jakie powinien podjąć kierowca w przypadku wystąpienia wymienionych zagrożeń:
- Wyłączyć silnik.
- Umieścić na drodze sygnał ostrzegawczy, aby ostrzec innych.
- Poinformować innych o niebezpieczeństwie i nakazać im stać z dala od kierunku wiatru.
- Natychmiast wezwać policję i straż pożarną oraz poinformować, że na miejscu znajdują się akumulatory litowe (UN3480).

Instrukcja gaszenia pożaru:
- Gasić wodą, jeśli to możliwe, całkowicie zanurzyć zasilacz litowy w wodzie.
- Podczas gaszenia wodą powstają fluorki, fosforany, tlenek fluoru i tlenki węgla.
- Ewentualnie gasić za pomocą gaśnicy CO2.

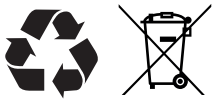

NIE ROZLEWA SIĘ AKUMULATOR LITOWO--JONOWY

Wprowadzenie

Wszystkie informacje i wskazówki zawarte w niniejszej instrukcji bezpieczeństwa zostały opracowane z uwzględnieniem obowiązujących norm, wytycznych branżowych i naszego wieloletniego doświadczenia.
Instrukcje użytkownika są oddzielnymi dokumentami, które można znaleźć na stronie www.ClaytonPower.com. Instrukcje użytkownika mogą dostarczyć dalszych informacji na temat instalacji LPS II w różnych konfiguracjach i obsługi produktu z akcesoriami Clayton Power.

Spis treści

Instrukcja bezpieczeństwa 2
Wprowadzenie 3
Spis treści 3
W opakowaniu 3
Montaż 4
Przewód zasilający 4
Transport 4
Przechowywanie 4
Serwis 4
Utylizacja 4
Instalacja i pierwsze uruchomienie 5
Certyfikacja / Zgodność 5
Instrukcje bezpieczeństwa 5
Gwarancja 6
Prawa autorskie 7
Dane techniczne 8

W opakowaniu

1 x LPS Kabel ładujący Neutrik – CEE 7/7
1 x Wyjście AC (Neutrik Grey)
4 x Osłony końcówek kablowych
4 x Śruby M8
2 x Śruby M4

Montaż
LPS II musi być bezpiecznie zamocowany przed rozpoczęciem użytkowania. Zaleca się użycie uchwytu Clayton Power LPS II Mount (brak w zestawie) w celu bezpiecznego zamocowania. Podczas montażu LPS II należy pamiętać o pozostawieniu wystarczającej ilości miejsca wokół urządzenia, aby zapewnić swobodny przepływ powietrza.

UWAGA:
Podczas instalacji zasilacza litowego nie należy montować go do góry nogami lub na bokach.

UWAGA:
LPS posiada wymuszone chłodzenie powietrzem. Należy upewnić się, że powietrze może swobodnie przepływać wokół urządzenia.

Przewód zasilający
W zestawie z LPS II znajduje się przewód zasilający odpowiedni dla danego kraju. Przewody mogą być jednego z czterech typów: Zjednoczone Królestwo, Niemcy, Dania lub Szwajcaria (UK, DE, DK, CH). Upewnij się, że używasz odpowiedniego przewodu dla danego obszaru.

Transport
Zasilacz litowy jest zaklasyfikowany jako materiał niebezpieczny klasy 9 UN3480 i przetestowany zgodnie z normą UN 38.3. Transport zasilacza litowego musi zawsze odbywać się w oryginalnym, certyfikowanym opakowaniu. Transport zasilaczy litowych może być przeprowadzany tylko przez przeszkolone osoby zgodnie z ADR, RID i IMDG, wyjątki mogą wystąpić w przypadku transportu prywatnego i kurierskiego, należy sprawdzić u władz danego kraju. W przypadku transportu lotniczego (IATA) opakowanie musi być zgodne z P965, tutaj oryginalne opakowanie jest zgodne. W przypadku wysyłki uszkodzonych akumulatorów należy skontaktować się ze sprzedawcą w celu uzyskania dalszych informacji.

Przechowywanie
W przypadku przechowywania LPS II przez dłuższy czas, urządzenie musi być w pełni naładowane przed schowaniem. Podczas przechowywania urządzenie musi być doładowywane co 3 miesięcy.

Serwis
LPS II nie posiada żadnych części, które mogłyby być serwisowane przez użytkownika. Jeśli potrzebujesz serwisu, skontaktuj się z Clayton Power lub jednym z naszych autoryzowanych dostawców usług. Więcej informacji na temat opcji usługowych można znaleźć na naszej stronie poświęconej usługom.

Utylizacja
Akumulatory oznaczone symbolem recyklingu muszą być przetwarzane przez firmę zajmującą się recyklingiem, uznaną przez oficjalne władze w danym kraju. Jeśli tak uzgodniono, urządzenie może zostać zwrócone do producenta w celu prawidłowej utylizacji. Akumulatory nie mogą być łączone z żadnymi odpadami domowymi ani przemysłowymi.

Instalacja i pierwsze uruchomienie
Wstępna instalacja obejmuje ustawienie urządzenia LPS II w standardowej konfiguracji. Poniższe informacje podsumowują kluczowe zagadnienia, na które należy zwrócić uwagę podczas konfiguracji. Schemat montażu znajduje się na ostatniej stronie instrukcji bezpieczeństwa.

Włączanie i wyłączanie urządzenia

Zasilanie 12 V
Przycisk „12 V" służy do włączania i wyłączania urządzenia.
Gdy urządzenie jest włączone, nad przyciskiem pojawi się zielona lampka.

Zasilanie 230 V
Przycisk „230 V" służy do włączania i wyłączania urządzenia.
Gdy urządzenie jest włączone, nad przyciskiem pojawi się zielona lampka.

Certyfikacja / Zgodność

Dyrektywa niskonapięciowa 2014/35/EU
EN62368-1:UE

EMC 2014/30/UE
EN61000-6-2:2019, EN61000-6-3:2007 / A1:2007
Regulamin nr 10 EKG ONZ

Dyrektywa RoHs 2011/65/UE
EN 63000:2018

Środki ochrony bezpieczeństwa

- Wejście 230 VAC zabezpieczone bezpiecznikiem 16 A (niewymiennym)
- Wyjście 230 VAC zabezpieczone przez RCD 30 mA | CL2001:10A | CL2002: 10 A | CL2003: 13 A
(może być wymieniony przez Clayton Power lub autoryzowany punkt serwisowy)
- Wejście DC zabezpieczone bezpiecznikiem 50 A midi
(może być wymieniony przez Clayton Power lub autoryzowany punkt serwisowy)
- Wyjście DC zabezpieczone bezpiecznikiem 180 A
(może być wymieniony przez Clayton Power lub autoryzowany punkt serwisowy)
- Akumulator litowy zabezpieczony bezpiecznikiem (niewymiennym)
- Zagrożenie przekaźnikiem L/N jest zabezpieczone sprzętowo.
- Zagrożenie przekaźnikiem PE/N jest zabezpieczone sprzętowo.
- Bezpiecznik solarny 20 A
(może być wymieniony przez Clayton Power lub autoryzowany punkt serwisowy)

Gwarancja

UWAGA I OSTRZEŻENIE:
NIE NALEŻY UŻYWAĆ ANI PODEJMOWAĆ PRÓB UŻYWANIA TEGO PRODUKTU, DOPÓKI NIE ZOSTANIE W CAŁOŚCI PRZECZYTANA NINIEJSZA INSTRUKCJA OBSŁUGI. NIEPRAWIDŁOWA INSTALACJA LUB UŻYTKOWANIE TEGO URZĄDZENIA MOŻE BYĆ NIEBEZPIECZNE I MOŻE SPOWODOWAĆ USZKODZENIE INNYCH URZĄDZEŃ ELEKTRYCZNYCH ORAZ UTRATĘ GWARANCJI.

Clayton Power gwarantuje, wyłącznie pierwotnemu nabywcy, przez okres 24 miesięcy od daty zakupu, że urządzenie Clayton Power będzie w dobrym stanie technicznym, gdy zostanie prawidłowo zainstalowane i będzie obsługiwane zgodnie z opisem w niniejszej instrukcji.

Jeśli w tym okresie urządzenie ulegnie awarii podczas normalnego użytkowania, Clayton Power naprawi lub wymieni urządzenie bez opłat, w miejscu wybranym przez Clayton Power – na nowe lub wyremontowane części lub nowe lub wyremontowane urządzenie, jeśli Clayton Power uzna to za konieczne.

Niniejsza gwarancja nie jest ważna w przypadku:
Użytkowania niezgodnego z zaleceniami niniejszej instrukcji.
Użytkowania w zastosowaniach innych niż ogólne zastosowania motoryzacyjne, solarne, przemysłowe lub morskie bez zgody Clayton Power.

Modyfikacji lub naprawy urządzenia bez pisemnego upoważnienia Clayton Power.
Odwrotnej polaryzacji, nadmiernego przeciążenia, ogólnego nadużycia, zaniedbania, zużycia, wniknięcia cieczy (wody, oleju, kwasu lub innych), ciał obcych, uderzenia pioruna, zbyt wysokiego lub zbyt niskiego napięcie, RFI/EMI, itp.

Uzyskiwanie serwisu gwarancyjnego:
Aby uzyskać serwis gwarancyjny, należy skontaktować się z punktem sprzedaży, w którym produkt został zakupiony. Nie należy kontaktować się bezpośrednio z firmą Clayton Power. W celu uzyskania serwisu gwarancyjnego należy dostarczyć następujące informacje:
• Dowód zakupu
• Numer modelu urządzenia
• Numer seryjny urządzenia
• Krótki opis aplikacji i problemu, w tym wszystkie kody błędu wyświetlane na urządzeniu.
• Przed wysyłką należy skontaktować się z dealerem Clayton Power w celu uzyskania numeru autoryzacji – nie wysyłać bez autoryzacji.
Po uzyskaniu tego numeru należy starannie zapakować urządzenie i wysłać (z opłaconym transportem) do dealera Clayton Power.
• Należy pamiętać, że urządzenie zawiera akumulatory litowe i musi być transportowane jako towar niebezpieczny zgodnie z UN3480 Akumulatory/Baterie litowo-jonowe.

Prawa autorskie

Informacje zawarte w tym dokumencie pozostają wyłączną własnością firmy Clayton Power.
Żadna część tego dokumentu nie może być kopiowana lub powielana w jakiejkolwiek formie lub w jakikolwiek sposób, a informacje w nim zawarte nie mogą być przekazywane osobom trzecim bez uprzedniej pisemnej zgody Clayton Power.

Przód

1 Wyświetlacz
2 Przycisk zasilania 12 V DC Włączanie/wyłączanie
3 23Przycisk zasilania 230 V AC Włączanie/wyłączanie
4 Przycisk w dół
5 Przycisk w górę
6 Ok/Menu
7 Powrót
8 M12 – Dane przód
9 Numer seryjny
10 RCD – Urządzenie różnicowoprądowe
11 230 wyjście – gniazdo Schuko
12 Chłodzenie powietrzem – Przód

Tył

13 Chłodzenie powietrzem – Tył
14 Wyjście DC
15 Wejście DC
16 M12 – zdalnie
17 Dane M12
18 C1 (D+)
19 C2 (Solar +)
20 Etykieta
21 Wyjście prądu zmiennego AC
22 Wejście prądu zmiennego AC

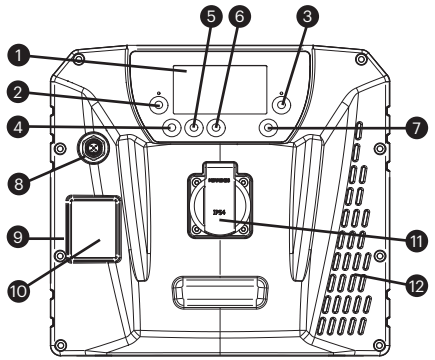

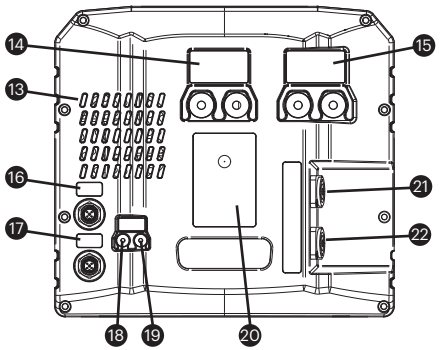

Dane techniczne

Nazwa modelu:	LPS II 1500 - 1 kWh	LPS II 2500 - 1 kWh	LPS II 3000 - 2 kWh
Nr modelu	CL2001	CL2002	CL2003
Typ akumulatora	litowo-jonowy Li-Ion 12V – 100Ah	litowo-jonowy Li-Ion 12V – 100Ah	litowo-jonowy Li-Ion 12V – 160Ah
Chemia akumulatora	LiFePO4	LiFePO4	LiFePO4
Pojemność akumulatora	100Ah (1320Wh)	100Ah (1320Wh)	160 Ah (2112Wh)
Dostępna pojemność akumulatora	80Ah (1050Wh)	80Ah (1050Wh)	136 Ah (1900Wh)
Napięcie wejściowe AC	207 VAC – 253 VAC	207 VAC – 253 VAC	207 VAC – 253 VAC
Częstotliwość wejściowa AC	45 Hz – 65 Hz	45 Hz – 65 Hz	45 Hz – 65 Hz
Moc wejściowa prądu zmiennego AC (moc ładowania)	720 W	720 W	720 W
Napięcie wyjściowe AC +- 10%	230 VAC czysta sinusoida	230 VAC czysta sinusoida	230 VAC czysta sinusoida
Częstotliwość wyjściowa AC	50 Hz	50 Hz	50 Hz
Moc wyjściowa AC – Ciągle (temp. otoczenia)	1300 W	2000 W	2300 W
Moc wyjściowa AC – 10 min	1500 W	2500 W	3000 W
Moc wyjściowa AC – Szczyt	2600 W	4000 W	5000 W
Moc wyjściowa AC – Wejście AC podłączone	2300 W	3000 W	3000 W
Sprawność wyjścia AC (1000W)	94%	94%	94%
Napięcie wejściowe DC	11,5 - 32 VDC	11,5 - 32 VDC	11,5 - 32 VDC
Prąd wejściowy DC	45 A	45 A	45 A
Prąd wejściowy DC z 1 zewnętrznym konwerterem (sprawność)	90 A	90 A	90 A
Napięcie wyjściowe DC	10-14,4 VDC	10-14,4 VDC	10-14,4 VDC
Wyjściowy prąd ładowania DC – Ciągły	90A	90A	90A
Wyjściowy prąd rozładowania DC – Ciągły	180A	180A	180 A
Wyjściowy prąd rozładowania DC – 1min	270A	270A	350 A
Moc ładowania z wejścia słonecznego (maks.)	400W	400W	400 W
Wejściowe napięcie słoneczne	15 – 50 VDC	15 – 50 VDC	15 – 50 VDC
Prąd ładowania wejścia słonecznego (maks.)	15 A	15 A	15 A
Sygnały wejściowe (5)	C1, C2, M12 x 3	C1, C2, M12 x 3	C1, C2, M12 x 3
Sygnały wyjściowe (4)	C2 & M12 x 3	C2 & M12 x 3	C2 & M12 x 3
Wskaźnik samowyładowań w miesiącu	< 5%	< 5%	< 5%
Zużycie własne – Tryb pracy, aktywne tylko wyjście DC	< 1 W	< 1 W	< 1 W
Zużycie własne – Tryb pracy, falownik i wyjście DC z > 50W	20 W	30 W	30 W
Przyłącze 230VAC	Neutrik i Schuko	Neutrik i Schuko	Neutrik i Schuko
Przyłącze C1 / C2	M4	M4	M4
Podłączenie wejścia prądu stałego DC	M8	M8	M8
Podłączenie wyjścia prądu stałego DC	M8	M8	M8
Chłodzenie	Powietrze wymuszone (wentylator)	Powietrze wymuszone (wentylator)	Powietrze wymuszone (wentylator)
Temperatura pracy (moc wyjściowa będzie ograniczona poniżej 0°C i ab)	-20°C~50°C	-20°C~50°C	-20°C~50°C
Klasa ochrony IP	IP21	IP21	IP21
Masa produktu	27,5 kg	27,5 kg	29,5 kg
Wymiary produktu (dł.×szer.×wys.)	256×277×409mm	256×277×409mm	256×277×409mm
Uruchomienie	40 A / 5 min	40 A / 5 min	40 A / 5 min

*Od prototypu do końcowej jednostki produkcyjnej może upłynąć pewien czas.